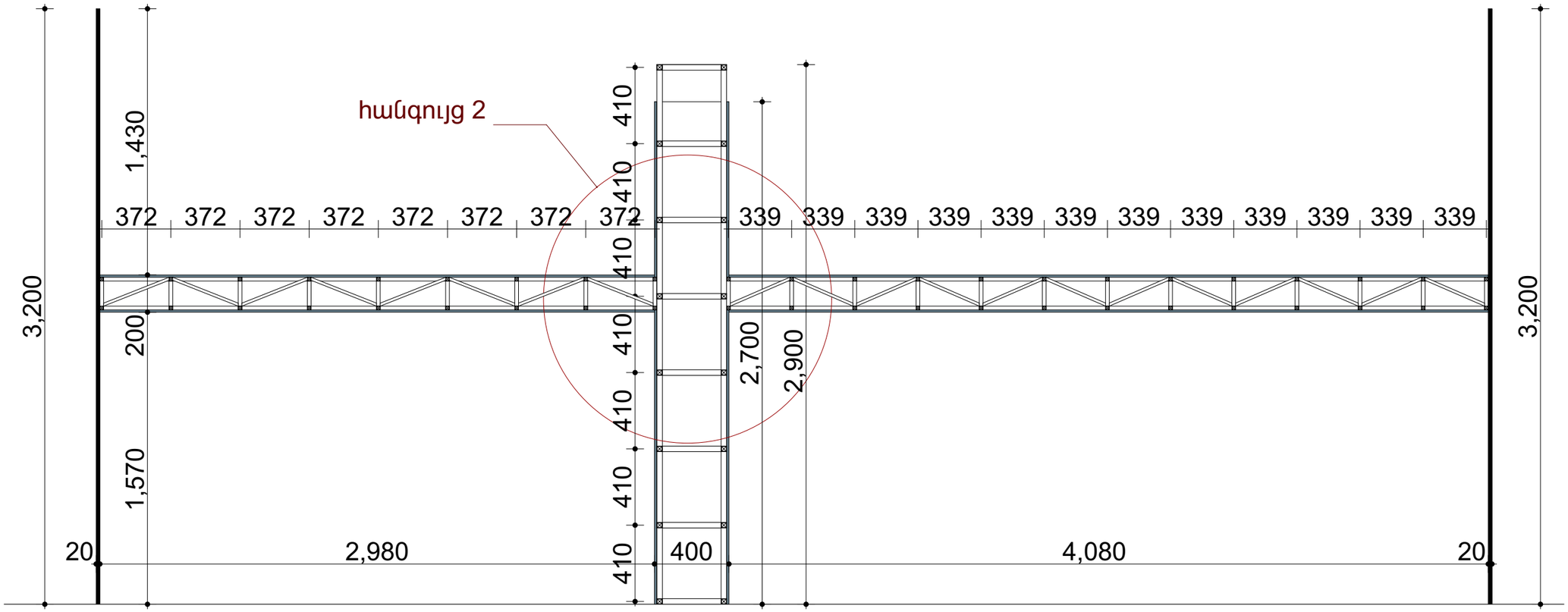

տեսք 3-3

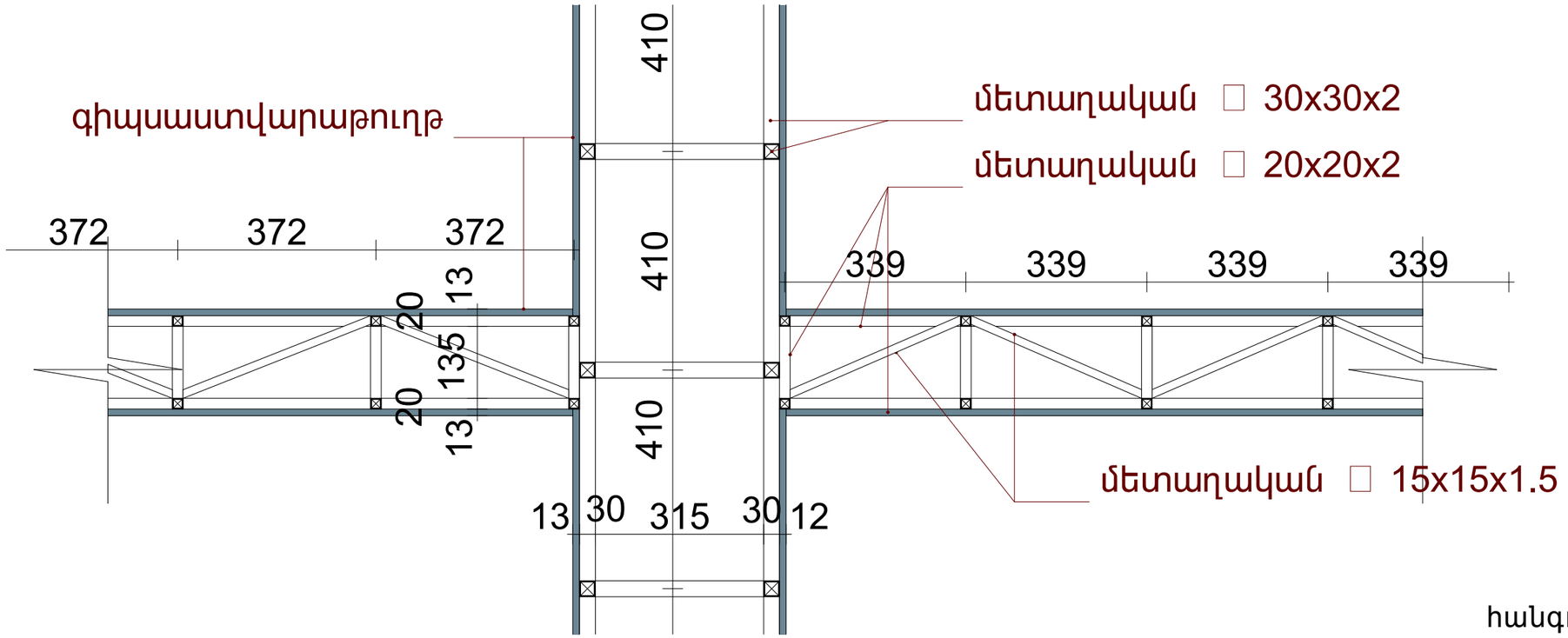

հանգույց 2

ZAART LLC

Tel.
eMail: zaartarch@gmail.com

ԾԱՆՈԹՈՒԹՅՈՒՆ

ՊԱՏՎԻՐԱՏՈՒ
ՀՀ ՖԻՆԱՆՍՆԵՐԻ ՆԱԽԱՐԱՐՈՒԹՅՈՒՆ

ՆԱԽԱԳԾԻ ԱՆՎԱՆՈՒՄԸ
ՀՀ ՖԻՆԱՆՍՆԵՐԻ ՆԱԽԱՐԱՐՈՒԹՅԱՆ ԴԻԼԻՋԱՆԻ ՈՒՍՈՒՄՆԱԿԱՆ ԿԵՆՏՐՈՆԻ ՎԵՐԱԿԱՌՈՒՑՄԱՆ ՆԱԽԱԳԻԾ

Լրացուցիչ նախագիծ

Սպորտհրապարակներ
սպասարկող մասնաշենք

ԱԼԲՈՄ 11 ԳԻՐՔ 4	ԳԼՈՒԽ 2

ԳԾԱԳՐԻ ԱՆՎԱՆՈՒՄԸ
ԱՍՏԻՃԱՆԱՎԱՆԴԱԿԻՆ ԿԻՑ ԱՊԱԿՅԱ ՎԻՏՐԱԺԻ ՆԱԽԱԳԻԾ

ԳԾԱԳՐԻ ՀԱՄԱՐԸ	2
ՄԱՍՇՏԱԲ	1:25, 1:10

ՆԳԾ
Ա. ԶՈՒՐԱԲՅԱՆ

ՀԵՂԻՆԱԿՆԵՐ
Ա.ԶՈՒՐԱԲՅԱՆ
Զ.ԶՈՒՐԱԲՅԱՆ

ՆԱԽԱԳԾԵՑԻՆ
Ա.ՄՈՒՐԱԴՅԱՆ

ԱՄՍԱԹԻՎ